Энергопоток

ООО ПК «Энергопоток»

390020, г.Рязань ул. 1-й проезд Коняева, д.9а
8(952)121-60-09, (WhatsApp и Vider)
www.energopotok-tech.ru e-mail: energopotok-pro@mail.ru

КАТАЛОГ

товаров поставляемых ООО ПК «Энергопоток»

Часть 1

«Электроизоляционные материалы»

Часть 1 - «Электроизоляционные материалы»
Часть 2 - «Запчасти для электродвигателей»

***Цены указаны на 01.02.2021 года, в течение года могут поменяться, актуальность уточняте у менеджера

2021 г

Электроизоляционные материалы

Наименование	ед.изм.	Цена с НДС
Гетинакс лист 1м х 1м, толщина 1,0-2,0 мм (105°С)	кг	**580,00 р.**
Гетинакс лист 1м х 1м, толщина 3,0-50,0мм (105°С)	кг	**445,00 р.**
Текстолит Б лист (толщина 1,0мм - 2,0 мм, 1м х 1м) (105°С)	кг	**645,00 р.**
Текстолит Б лист (толщ. 3,0-60,0мм, 1м Х 1м) (105°С)	кг	**4755,00 р.**
Текстолит стержень (диам. 13-20мм, 1м) (105°С)	кг	**1030,00 р.**
Текстолит стержень (диам. 25-150мм, 1м) (105°С)	кг	**525,00 р.**
Стеклотекстолит СТЭФ лист (толщ. 0,5-2,5мм, 1м х 1м) (155°С)	кг	**680,00 р.**
Стеклотекстолит СТЭФ лист (толщ. 3,0-60мм, 1м х 1м) (155°С)	кг	**580,00 р.**
Стеклотекстолит СТЭФ стержень (диам. 30-70мм, 1м) (155°С)	кг	**8255,00 р.**
Фторопласт (лист, стержень Ф4) (260°С)	кг	**1410,00 р.**
Капролон (ПА-6) стержневой, L=1м, *Ф*20-100 мм (110°С - 150°С)	кг	**385,00 р.**

Наименование	ед.изм.	Цена с НДС
Электрокартон ЭВ в рулонах 0,1; 0,2; 0,3; 0,4; 0,5 мм; (105°С) в листах 1,0; 1,5; 2,0 мм	кг	**385,00 р.**
Синтофлекс 515 (ПСК) толщина от 0,17мм до 0,47мм (130°С)	кг	**500,00 р.**
Синтофлекс 616 (ПСК) толщина от 0,17мм до 0,37мм (155°С)	кг	**525,00 р.**
Синтофлекс 41 (ПЭК) 0,17; 027; 0,32 мм (120°С)	кг	**390,00 р.**
Пленка ПЭТ-Э - 0,1; 0,15; 0,175; 0,190; 0,250 мм (155°С)	кг	**525,00 р.**
Изофлекс 191 - 0,17; 0,2; 0,25; 0,3 мм (155°С)	кг	**1220,00 р.**
Электронит (лист 1м Х 1,7м) толщина 0,3 мм (490°С)	кг	**465,00 р.**
Стеклолакоткань ЛСМ-105/120, 0,15мм, пр-во Россия (120°С)	м2	**555,00 р.**
Стеклолакоткань ЛСМ-105/120 - 0,15мм, пр-во КНР (120°С)	м2	**380,00 р.**
Лакоткань ЛШМ шелк 0,15мм, пр-во КНР (105°С)	м2	**3805,00 р.**
Лакоткань ЛКМ-105 капрон 0,15мм, пр-во КНР (105°С)	м2	**380,00 р.**
Стеклопленкаслюдопласт (**Элмика 423**) (1м Х 1м) 0,25 ЭЛИНАР (155°С)	кг	**1860,00 р.**

ООО ПК «Энергопоток»

3900020 , г.Рязань, ул. 1-й проезд Коняева, д. 9а

+7(952)121-69-09 (WhatsApp и Viber) ***www.energopotok-tech.ru*** ***e-mail: energopotok-pro@mail.ru***

	Наименование	ед.изм.	Цена с НДС
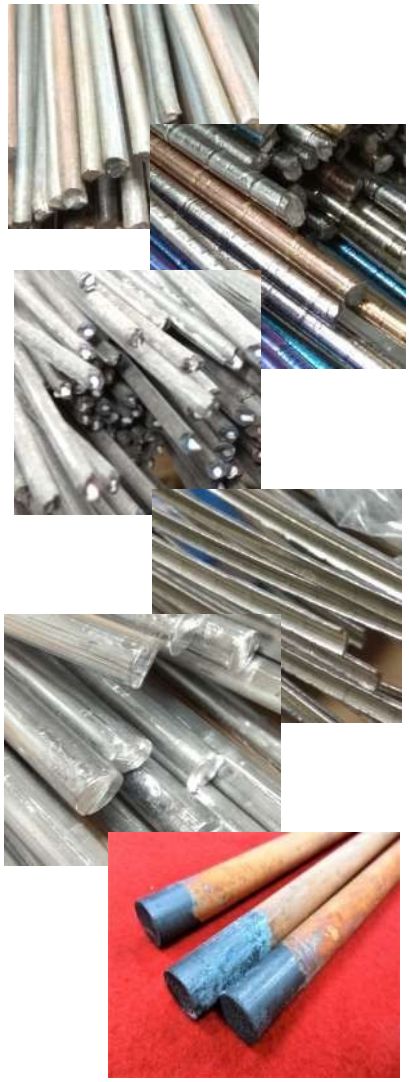	**Канифоль** сосновая (живичная) ГОСТ 19113-84	кг	**380,00 р.**
	Припой **ПМФ Оцр** 6-4-0,03 (диам. 3,0 мм) пайка при 640-680°С	кг	**4080,00 р.**
	Припой **МФ-7** (диам. 4,0 мм) Медь с медью, пайка при 800°С	кг	**3360,00 р.**
	Припой **П-14** флюсованный ФК-235 (диам. 2,0) пайка при 740°С	кг	**2760,00 р.**
	Припой **П-81** Пайка с использованием флюса при 700°С .	кг	**4500,00 р.**
	Припой **ПОС-30** (Ф=8мм) Пайка при 450°С	кг	**1380,00 р.**
	Припой **ПОС-40** (Ф=8мм) Пайка при 290°С	кг	**1700,00 р.**
	Припой **ПОС-61** (Ф=8мм, 3мм, 2мм) Пайка при 240°С	кг	**2340,00 р.**
	Угли сварочные (электрод угольный) L=250мм *Ф* 6, 8, 10, 12,5, 15, 18мм (в наличии омедненные и неомедненные)	шт	**255,00 р.**
	Наименование	***ед.изм.***	***Цена с НДС***
	Эмаль ГФ-92-ХС электроизоляционная 50кг, 20кг (Серая, Красно-коричневая)	кг	**265,00 р.**
	Лак МЛ-92 , **ГФ-95** электроизоляционный 40кг, 10кг	кг	**295,00 р.**
	Смола эпоксидная **ЭД-20** 50; 20; 10; 5кг/ПЭПА 1:10	кг	**615 р. / 865 р.**

ООО ПК «Энергопоток»

3900020 , г.Рязань, ул. 1-й проезд Коняева, д. 9а

+7 (952)121-69-09 (WhatsApp и Viber) wwww.energopotok-tech.ru e-mail: energopotok-pro@mail.ru

Провод установочный (выводные концы)

Сечение, мм2	ед. изм.	ПВКВ (ПРКА)	РКГМ	ПВ 3
0,5	м	15,00 р.	16,50 р.	10,00 р.
0,75	м	20,00 р.	23,00 р.	14,00 р.
1,0	м	23,00 р.	29,00 р.	16,00 р.
1,5	м	29,00 р.	38,00 р.	20,00 р.
2,5	м	52,00 р.	65,00 р.	30,00 р.
4	м	85,00 р.	95,00 р.	50,00 р.
6	м	125,00 р.	135,00 р.	71,00 р.
10	м	210,00 р.	220,00 р.	120,00 р.
16	м	294,00 р.	320,00 р.	200,00 р.
25	м	428,00 р.	480,00 р.	310,00 р.
35	м	580,00 р.	625,00 р.	Под заказ
50	м	825,00 р.	825,00 р.	Под заказ
70	м	1115,00 р.	1115,00 р.	Под заказ

ПВКВ (ПРКА) - термостойкий провод применяется для выводных концов **обмоток электрических машин**, в тепловом оборудовании и в осветительных приборах (от-60 до+**180°С**). Минимальный срок службы - 8 лет. Конструкция: Токопроводящая жила - медная, многопроволочная . Изоляция – кремнийорганическая резина, устойчивая к воздействию лаков, пропитки и плесневых грибов, а также озона и солнечного света.

РКГМ — аналог ПВКВ в дополнительной оплетке из стекловолокна, пропитанной эмалью или теплостойким лаком.

ПВ-3 провод из проволоки медной повышенной гибкости с изоляцией из ПВХ-пластиката. Применяют для стационарной прокладки в осветительных силовых сетях, электрических установках, для неподвижного монтажа электрического оборудования механизмов. Рабочая температура от -50 °С до **+70 °С.**

Трубки электроизоляционные

цена с НДС

Ø мм	ед. изм	Стеклоармированная: ТЛВ 130°С пропитка ПВХ — Желтая	Стеклоармированная: ТЛВ 130°С пропитка ПВХ — Белая в полоску	Стеклоармированная: ТКСП 180°С пропитка силикон	ТКР 180°С	ТВ-40 (ПВХ) кембрик 70°С
0,5	м	4,10 р.	-	-	-	-
0,75	м	5,00 р.				
1	м	6,20р.	3,70р.	8,50 р.	12,0 р.	3,00 р.
1,5	м	7,30 р.				
2	м	8,60 р.	6,20р.	15,50 р.	18,00 р.	4,00 р.
2,5	м	9,80 р.				
3	м	11,00 р.	8,60р.	18,50 р.	24,00 р.	5,00 р.
4	м	13,80 р.	9,60р.	22,00 р.	34,8 р.	8,00 р.
5	м	17,40 р.	12,00р.	25,00 р.	46,80 р.	9,50 р.
6	м	19,80 р.	13,80р.	29,00 р.	51,60 р.	11,00 р.
8	м	24,60 р.	17,20р.	35,00 р.	72,00 р.	14,50 р.
10	м	33,60 р.	23,40р.	49,00 р.	98,40 р.	20,00 р.
12	м	43,20 р.	28,20р.	64,00 р.	132,00 р.	25,00 р.
14	м	54,00 р.	36,00р.	-	156,00 р.	28,50 р.
16	м	-	57,60 р.	-	185,00 р.	38,50 р.
18	м	-	68,40 р.	-	212,50 р.	46,00 р.
20	м	-	81,60 р.	-	310,00 р.	66,00 р.

ТЛВ стеклоармированная электроизоляционная трубка из стеклотканного чулка с покрытием из: - **ПВХ** (поливинилхлорида) (-60°С до **+130°С**).
ТКСП - Силиконовая стеклоармированная (кремнеорганическая резина) (-60С до +180С) Применяется для электроизоляционной и механической защиты проводников электрического оборудования, электрических приборов и т.д.
ТКР - трубки электроизоляционные гибкие , из кремнийорганической (силиконовой) резины (-60°С до +180°С). Используются для изоляции выводных и монтажных проводов электрооборудования.

Трубка ТУТ нг (КВТ)

Размер	Черная	Ж/З/К	Ж-З
2/1	10,00 р.		
3/1,5	12,00 р.		
4/2	14,00 р.	12,00 р.	25,00 р.
5/2,5	19,00 р.		
6/3	22,00 р.	24,00 р.	36,00 р.
8/4	24,00 р.	26,00 р.	38,00 р.
10/5	27,00 р.	32,00 р.	42,00 р.
12/6	33,00 р.	35,00 р.	52,00 р.
16/8	46,00 р.	49,00 р.	85,00 р.
20/10	67,00 р.	70,00 р.	108,00 р.
25/12,5	95,00 р.	120,00 р.	180,00 р.
30/15	120,00 р.	150,00 р.	220,00 р.
40/20	185,00 р.	175,00 р.	280,00 р.
50/25	240,00 р.		
60/30	315,00 р.	350,00 р.	750,00 р.
80/40	450,00 р.		
100/50	615,00 р.		

ТВ-40 - трубки из поливинилхлоридного пластиката . (-60°С до +70°С). Применяются для защиты и дополнительной изоляции проводов и кабелей.

ООО ПК «Энергопоток»

3900020 , г.Рязань, ул. 1-й проезд Коняева, д. 9а

+7 (952)121-69-09 (WhatsApp и Viber) ***wwww.energopotok-tech.ru*** ***e-mail: energopotok-pro@mail.ru***

Ленты электроизоляционные

цена с НДС, руб

Наименование	*Ширина ленты в мм*								*Характеристики*
	10 мм	*15 мм*	*20 мм*	*25 мм*	*30 мм*	*35 мм*	*40 мм*	*50 мм*	
Киперная (105 °С)	3,00р	3,6р	**3,7р**	4,3р	4,90р	5,30р	6,20р	7,00р	**Киперная** лента, **Тафтяная** лента — это текстильная лента из хлопчатобумажной пряжи шириной от 10 до 50мм.. Применяется в качестве утягивающего слоя основной изоляции обмоток электрических машин.
Тафтяная (105 °С)	2,3р	2,80р	**3,60р**	3,50р	4,00р	5,00р	6,00р		
Лавсановая (полиэфирная) (155 °С)	3,0р	3,7р	**3,80р**	3,9р	4,20р	-	6,00р		**Полиэфирная (лавсановая)** лента из полиэфирных нитей на бесчелночных станках автоматах методом полотняного переплетения и предназначена для бандажирования электродвигателей. Усадка 10-15%
Шнур-чулок	⌀ 1мм	⌀ 2мм	⌀ 3мм	⌀ 4мм	⌀ 5мм	⌀6мм	⌀ 7мм	⌀ 8мм	*Характеристики*
АСЭЧ (180°С)стеклошнур **ШЧПЭ** (155 °С) лавсан **ШЧХБ** (105 °С) х/б	**3,70р**	**4,30р**	**4,90р**	**6,10р**	**7,30р**	**8,00р**	**8,60р**	**8,60р**	**Шнур-чулок АСЭЧ** - вырабатывается из стеклянных крученных нитей. Применяется при производстве и ремонте электрических машин (для бандажирования обмоток).

Шнур-чулок полиэфирный (лавсановый) вырабатывается из полиэфирной нити и предназначен для бандажирования электродвигателей.

Шнур-чулок хлопчатобумажный применяется в качестве изоляционного материала для электропроводки, для специзделий, обмотки электромашин и в электротехнических изделиях.

Наименование	*Размер*	*ед. изм*	*цена*	*Характеристики*
Лента **ЛСБЭ**-F (155 °С)	0,2мм x 20мм	кг	**1044,00 р**	Лента **ЛСБЭ-155** производятся из элементарных стеклянных нитей, ориентированных в продольном направлении, пропитанных полиэфирно-эпоксидным связующим. Применятся для бандажирования якорей, роторов электрических с изоляцией класса нагревостойкости F (155 °С).
Лента стеклослюдяная **ЛСПЭ**-934 Тпл (155 °С)	0,13мм x 20мм	кг	**1620,00 р.**	Лента **ЛСПЭ-934-ТПл** Состав: слюдяная бумага, стеклоткань, плёнка ПЭТ-Э, эпоксидно- полиэфирное связующее. Назначение: для витковой, корпусной изоляции электродвигателей, витковой изоляции крупных высоковольтных электрических машин.Режим отверждения: 10 - 16 часов при 160°С.
Лента клеящая **ЛК-150** (155 °С)	0,2мм x 20мм	кг	**2580,00 р.**	Лента клеящая **ЛК-150,** представляет собой стеклоткань, пропитанную полиэфирно-эпоксидным или кремнийорганическим связующим веществом. Режим отверждения: 10-16 часов при температуре 160°С.
Лента термостойкая **ЛЭТСАР КФ-0,5** (от -50С до +250С кратковр до+300С)	0,2мм x 26мм	кг	**2760,00 р.**	Лента термостойкая **ЛЭТСАР КФ-0,5** Состав: силоксановые полимеры. Применяется для изоляции выводов электрических машин, высоковольтных трансформаторов, изоляции электрических кабелей, шин и токопроводов. Обладает способностью к **самослипанию** при +35°С 48 ч или при +150°С 3ч.
Лента **ЛЭСБ** (+180ºС)	0,1мм x 20мм	м	**3,10 р.**	Стеклолента **ЛЭСБ** - изготавливается полотняным переплетением на бесчелночных станках из нитей алюмоборосиликатного стекла. Применяется в качестве **бандажирующего** и утягивающего слоя в системе изоляции низковольтных и высоковольтных электрических машин. Кроме того, она подходит для **теплоизоляции** трубопроводов небольшого диаметра. Хорошо впитывает полиэфирные и эпоксидные смолы
	0,2мм x 20мм	м	**4,00 р.**	
	0,2мм x 25мм	м	**4,90 р.**	
	0,2мм x 30мм	м	**5,70 р.**	
	0,2мм x 35мм	м	**6,10 р.**	
	0,2мм x 40мм	м	**10,00 р.**	
	0,2мм x 50мм	м	**12,20 р.**	
	0,2мм x 100мм	м	**25,80 р.**	

ООО ПК «Энергопоток»

3900020 , г.Рязань, ул. 1-й проезд Коняева, д. 9а

+7 (952)121-69-09 (WhatsApp и Viber) wwww.energopotok-tech.ru e-mail: energopotok-pro@mail.ru

Кабельные наконечники медные

	Наименование	ед. изм	Цена с НДС	мм2	A,мм	B,мм	C,мм	D,мм	S,мм	Чертеж, фото
1	**ТМ 10-8-5**	шт	**28,00 руб.**	10	16,0	**8,4**	40,0	5,0	3,0	
2	**ТМ 16-8-6**	шт	**36,00 руб.**	16	16,0	**8,4**	40,0	6,0	3,0	
3	**ТМ 25-8-7**	шт	**49,00 руб.**	25	16,0	**8,4**	45,0	7,0	3,0	
4	**ТМ 35-10-9**	шт	**58,00 руб.**	35	20,0	**10,5**	60,0	9,0	3,0	
5	**ТМ 50-10-11**	шт	**98,00 руб.**	50	22,0	**10,5**	63,0	11,0	3,0	
6	**ТМ 70-10-13**	шт	**126,00 руб.**	70	24,0	**10,5**	65,0	13,0	3,0	
1	**ПМ 1,5-5**	шт	**7,00 руб.**	1,5	8,0	**4,3**	15,8	1,7	0,8	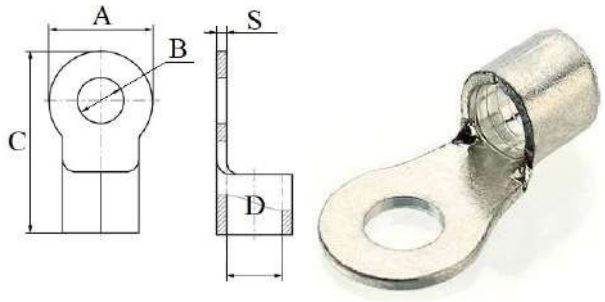
2	**ПМ 2,5-5**	шт	**8,00 руб.**	2,5	8,5	**5,2**	17,0	2,2	0,8	
3	**ПМ 4-5**	шт	**14,00 руб.**	4	8,0	**5,2**	18,0	3,0	1,0	
4	**ПМ 6-6**	шт	**18,50 руб.**	6	12,0	**6,3**	22,5	3,3	1,0	
5	**ПМ 6-8**	шт	**19,00 руб.**	6	12,0	**8,3**	22,5	3,3	1,0	
6	**ПМ 10-6**	шт	**29,00 руб.**	10	15,2	**6,3**	30,0	4,8	1,2	
7	**ПМ 10-8**	шт	**29,00 руб.**	10	15,2	**8,3**	30,0	4,8	1,2	
8	**ПМ 16-8**	шт	**37,50 руб.**	16	16,0	**8,3**	33,0	6,0	1,4	
9	**ПМ 16-10**	шт	**37,50 руб.**	16	16,0	**10,4**	33,0	6,0	1,4	
10	**ПМ 25-6**	шт	**51,00 руб.**	25	16,8	**6,3**	34,0	8,0	1,6	
11	**ПМ 25-8**	шт	**51,00 руб.**	25	16,8	**8,3**	34,0	8,0	1,6	
12	**ПМ 35-8**	шт	**61,00 руб.**	35	22,0	**8,3**	42,0	9,5	1,7	
13	**ПМ 35-10**	шт	**61,00 руб.**	35	22,0	**10,4**	42,0	9,5	1,7	
14	**ПМ 50-10**	шт	**100,00 руб.**	50	20,0	**10,4**	49,0	12,0	1,7	
15	**ПМ 70-10**	шт	**125,00 руб.**	70	27,0	**12,5**	52,5	13,6	2,0	
1	**П 3А-4**	шт	**2,00 руб.**		7,0	**4,0**	14,0	4,3	0,5	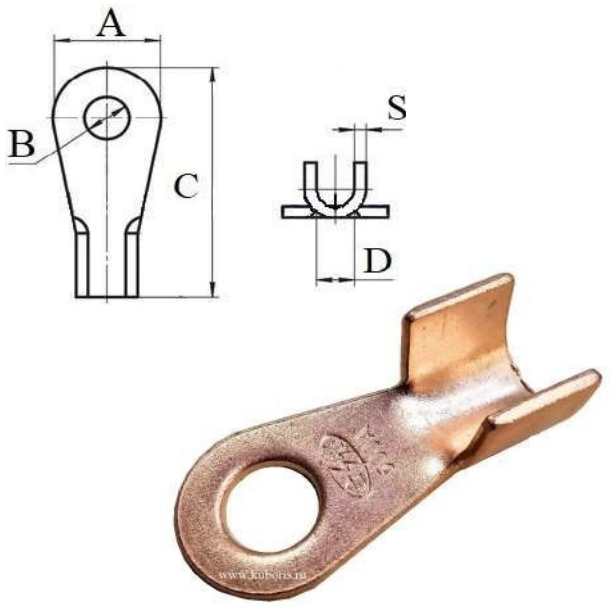
2	**П 5А-5**	шт	**2,50 руб.**		8,6	**5,0**	16,0	4,7	0,7	
3	**П 10А-5**	шт	**3,00 руб.**	**0,5**	9,4	**5,0**	19,5	6,0	0,7	
4	**П 20А-6**	шт	**5,00 руб.**	**1,5**	10,7	**6,0**	22,6	7,0	1,0	
5	**П 30А-6**	шт	**6,00 руб.**	**2,5**	11,5	**6,0**	25,0	7,0	1,2	
6	**П 40А-6**	шт	**9,00 руб.**	**4**	12,0	**6,0**	27,0	8,0	1,3	
7	**П 50А-6**	шт	**11,00 руб.**	**6**	13,0	**6,0**	29,0	8,2	1,3	
8	**П 60А-8**	шт	**12,00 руб.**	**6**	14,0	**8,0**	31,0	8,5	1,5	
9	**П 80А-8**	шт	**14,00 руб.**	**10**	15,0	**8,0**	34,0	9,5	1,6	
10	**П 100А-8**	шт	**17,00 руб.**	**16**	16,0	**8,0**	36,0	10,5	1,7	
11	**П 150А-10**	шт	**22,00 руб.**	**25**	19,0	**10,0**	40,0	11,4	1,8	
12	**П 200А-10**	шт	**30,00 руб.**	**35**	19,0	**10,0**	42,0	12,6	2,0	
13	**П 250А-10**	шт	**35,00 руб.**	**35**	20,0	**10,0**	45,0	13,5	2,0	
14	**П 300А-12**	шт	**45,00 руб.**	**50**	22,5	**12,0**	48,0	14,7	2,3	
15	**П 400А-12**	шт	**65,00 руб.**	**70**	25,0	**12,0**	51,0	16,0	2,4	
16	**П 500А-14**	шт	**85,00 руб.**	**95**	27,0	**14,0**	59,0	17,3	2,7	
17	**П 600А-16**	шт	**120,00 руб.**	**95**	30,0	**16,0**	62,0	19,4	3,0	
1	**НКИ 1,5-4** ●	шт	**1,75 руб.**	1,5	6,6	**4,3**	19,4	1,7	0,8	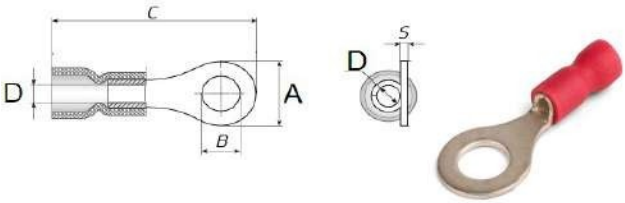
2	**НКИ 1,5-5** ●	шт.	**2,00 руб.**	1,5	8	**5,3**	20,8	1,7	0,8	
3	**НКИ 1,5-6** ●	шт	**3,00 руб.**	1,5	11,6	**6,4**	26,8	1,7	0,8	
4	**НКИ 2,5-4** ●	шт	**2,50 руб.**	2,5	6,6	**4,3**	19,4	2,3	0,8	
5	**НКИ 2,5-5** ●	шт.	**3,00 руб.**	2,5	9,5	**5,3**	21,8	2,3	0,8	
6	**НКИ 2,5-6** ●	шт	**3,50 руб.**	2,5	12	**6,4**	26,8	2,3	0,8	
7	**НКИ 2,5-8** ●	шт	**3,50 руб.**	2,5	12	**8,4**	26,8	2,3	0,8	
8	**НКИ 6-6** ●	шт	**6,00 руб.**	6	12	**6,4**	29,5	3,4	1	
9	**НКИ 6-8** ●	шт	**7,50 руб.**	6	15	**8,4**	34	3,4	1	
10	**НКИ 6-10** ●	шт	**7,50 руб.**	6	15	**10,5**	34	3,4	1	
1	**РППИ-М 1,5** ●	шт.	**5,00 руб.**	1,5	--	6,3	21,8	1,7	0,4	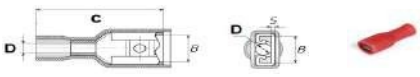
2	**РППИ-М 2,5** ●	шт.	**5,00 руб.**	2,5	--	6,3	22,2	2,3	0,4	
	Клещи СТК-01	шт.	**1 450,00 руб.**	Клещи обжимные **КВТ** для наконечников **НКИ, РППИ-М** (красн., син., желт)						

ООО ПК «Энергопоток»

3900020 , г.Рязань, ул. 1-й проезд Коняева, д. 9а +7(952)121-69-09 **(WhatsApp и Viber)**

Клин пазовый (сосна кедровая)

Ширина основания (a), мм	Высота (h), мм	Длина (L),мм	Цена с НДС за 1000 шт.
4	2	185	1560,00 руб
4	2,8	185	1560,00 руб
4	3	185	1560,00 руб
4	3	60	780,00 руб
4	3,5	185	1560,00 руб
5,6	3	185	1560,00 руб
5	4	185	1560,00 руб
6	3	185	1560,00 руб
6,4	3	185	1560,00 руб
6	4	185	1680,00 руб
7	4	185	1680,00 руб
9	5	185	2220,00 руб

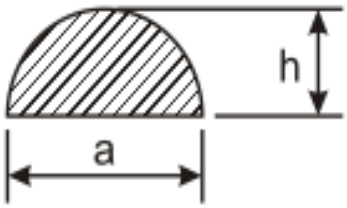

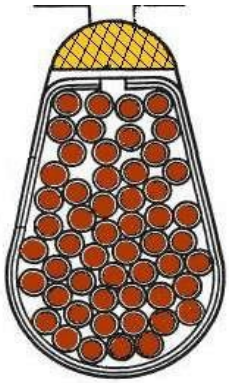

Фасовка **по 1000 шт. ,**

материал : **сосна кедровая.**

КЛИН ПАЗОВЫЙ (СТЕКЛОПЛАСТИК)

Стеклопластикоый клин предназначен для нужд народного хозяйства и применяется в качестве пазовых клиньев электрических машин, в том числе в тяговых машинах магистральных тепловозов и электровозов.
Предназначается к эксплуатации при длительно допустимых рабочих температурах от минус 60 до плюс 180 С.

Ширина основания (a), мм	Высота (h), мм	Длина (L),мм	Цена с НДС за 1 шт.
4	2	1000	18,00
5	2	1000	20,00
6	2	1000	24,00
7	2	1000	24,00
8	2	1000	30,00
9	2	1000	36,00

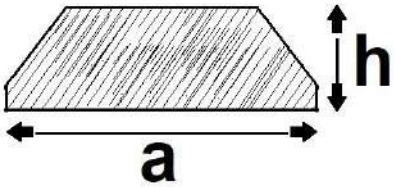

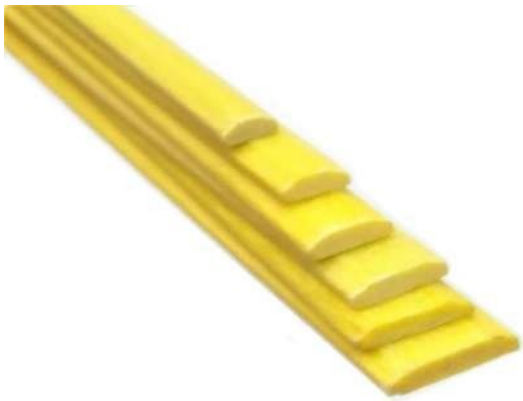

ООО ПК «Энергопоток»

3900020 , г.Рязань, ул. 1-й проезд Коняева, д. 9а +7 (952)121-69-09 (WhatsApp и Viber)

wwww.energopotok-tech.ru e-mail: energopotok-pro@mail.ru